Tepelné čerpadlo země-voda/voda-voda **NIBE F1153/PC**

Tepelné čerpadlo tvořené pouze vnitřní jednotkou bez nutnosti instalace venkovní jednotky s integrovanými oběhovými čerpadly primárního i sekundárního okruhu, přepínacím ventilem, elektrickou topnou patronou a regulátorem. Nemá vestavěný zásobník teplé vody. Má frekvenčně řízený kompresor pro plynulou změnu výkonu, vysokou účinnost a zajistí tak finanční úspory při provozu. Je možné ho ovládat pomocí vestavěného regulátoru nebo z mobilního telefonu či tabletu. Lze kombinovat i s fotovoltaickým systémem.

Kompaktní rozměry.

Energeticky úsporné.

Vestavěné pasivní chlazení.

SCOP

- **Lze instalovat do prostoru se sníženým stropem**
- **Vysoká účinnost: SCOP až 5,5**
- **Výstupní teplota vody: až 65 °C**

Technické údaje NIBE F1153/PC

		F1153-4 kW/ F1153-6 kW
Energetická třída účinnosti výrobku při vytápění místností 35 °C/55 °C		A+++/A+++
Energetická třída účinnosti systému při vytápění místností 35 °C/55 °C		A+++/A+++
Energetická třída, ohřev vody/vytáčecí profi		A/XL
SCOP, chladné podnebí, 35/55 °C		5,2/4,0
SCOP, průměrné podnebí, 35/55 °C		5,5/4,1
Jmenovitá hladina akustického výkonu (dle EN 12102 při 0/35)	dB(A)	36–43
Napájení		400V 3N ~ 50Hz
Ekvivalent CO_2 (chladicí okruh je hermeticky uzavřený)	t	2,06
Výška/šířka/hloubka	mm	1500/600/620
Hmotnost tepelného čerpadla	kg	139

02/2024

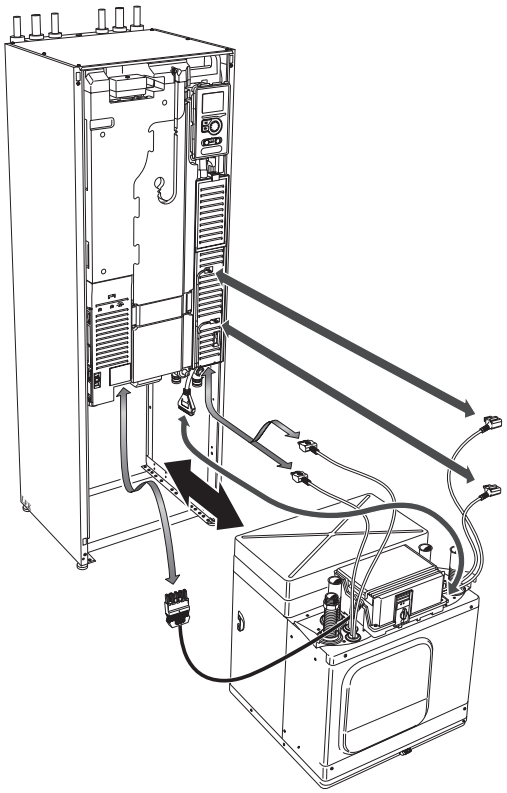

myUplink

Aplikace MyUplink umožňuje ovládat tepelné čerpadlo pomocí chytrého telefonu nebo tabletu. Když jste připojení, získáváte aktuální údaje z tepelného čerpadla a můžete na dálku upravit nastavení a sledovat své zařízení. Chytré, snadné ovládání tepelného čerpadla NIBE bez ohledu na to, kde se fyzicky nacházíte.

A+++

Třída energetické účinnosti systému při vytápění místností, 35 °C.

A+++

Třída energetické účinnosti systému při vytápění místností, 55 °C.

A XL

Energetická třída účinnosti ohřevu vody a udávaný profil odběru pro ohřev vody s NIBE VVM 225/VVM 310/VVM S320.

NIBE Energy Systems CZ
DZ Dražice-strojírna s.r.o.
Dražice 69
294 71 Benátky nad Jizerou
www.nibe.cz, www.nibe.sk

NIBE